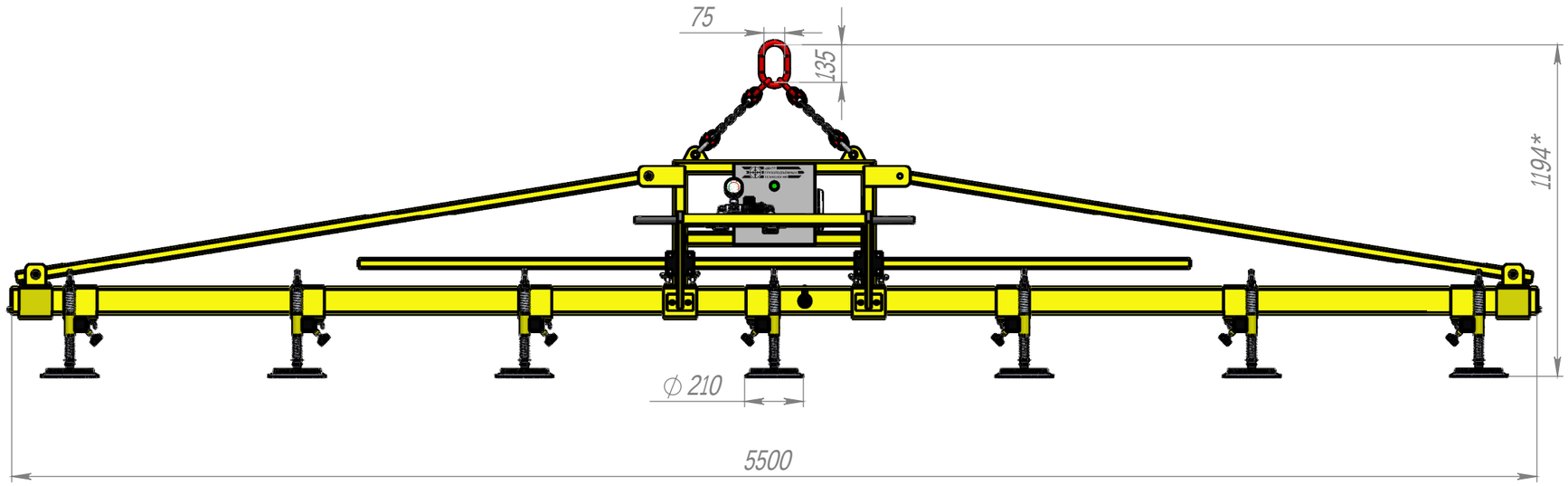

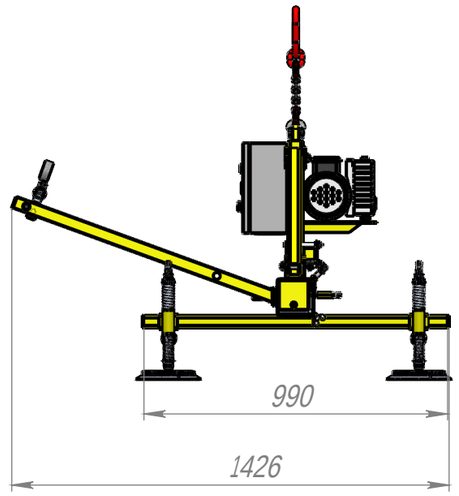

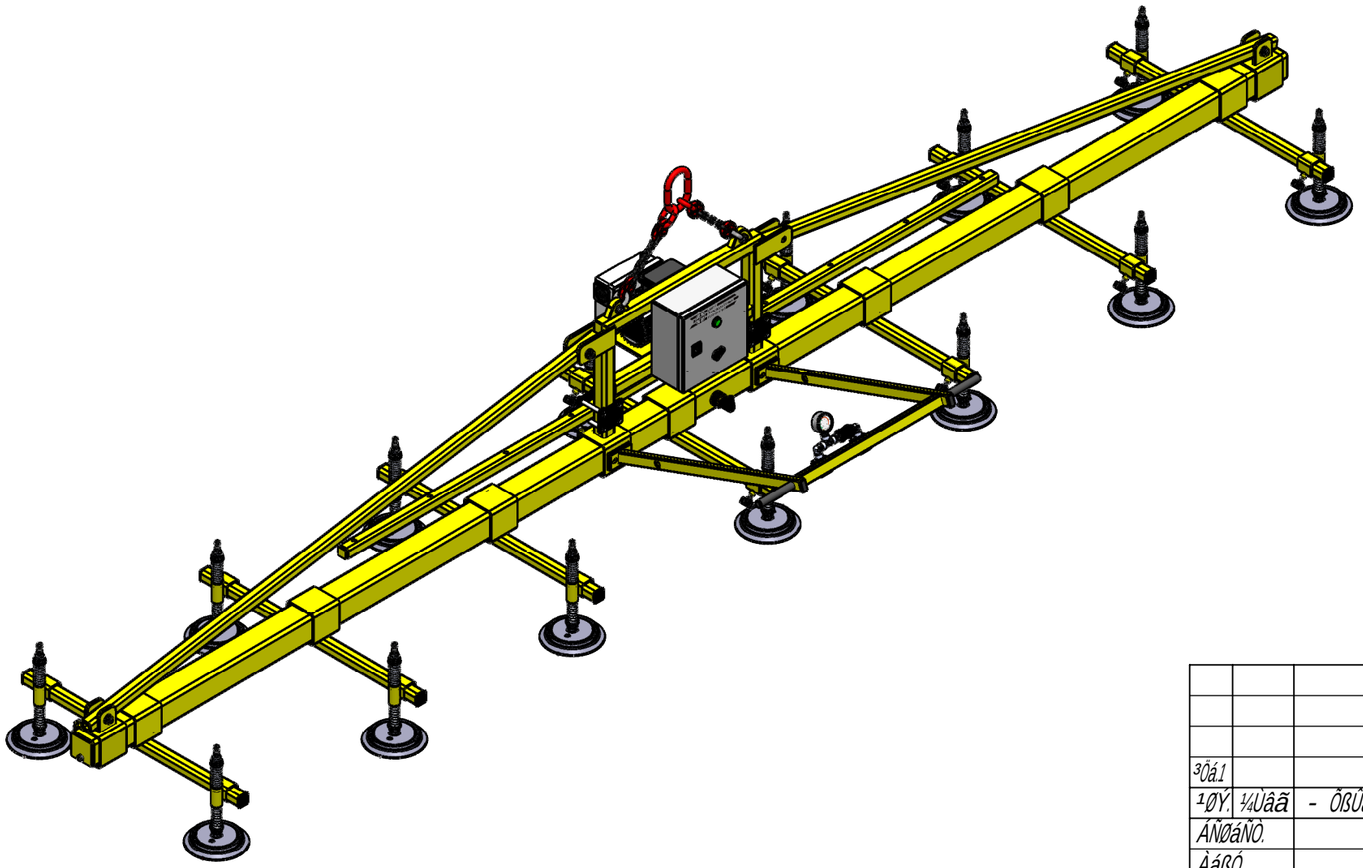

1. ¡ tdzLtsƒtsH¹ j dz3dtsfhs¹ lstdzJ j tdfr¹ , ‚ƒ é é é é é é é é é 1200
2. ∫ Gfhf0lstdzJ j tdfr¹ dz¸ BtsdzÿJ j , ‚ƒ é é é é é é é é é .é é .é 245
3. ÷ tdzJ j tdfh¹ƒ tsfhs0 dz¹j lsfh¹ fhƒ Gfhƒ tstdstsdz3 ƒ tdtsHlz‚ ‚ƒ fhj tdlsdƒ¹ dƒ ‚ƒ tdzj lsfh¹ HjÿdzHdzO ‚ƒ j ? fhtstslsj lsfhs0 dƒ¹ ÷ Gdz3x¡ j dzdtsdzts fhs¹ LO
4. ¡ tsH‚ dz¹ ¡j dzƒj ∂ Gƒ lzlzdz3O - dzj ¬ Gdzƒ¡j fh‚ tsj .
5. ¡ GdzOj dzƒj :

∫ dƒfhs dzj lsGdzdz) ∂ tsLHlz¬ tsdzÿ ƒ tdtsdzƒ¡ ‚ƒ j dz¹ ¬ dƒ dzdzH‚ dƒ ?
∫ G‚ fhƒ dz3Gdz dz¹ j tdGdzj tdƒ :2000 x 6000 dz3dz3 (ˆ x z¸)
∫ dƒdzƒ dz3Gdz dzG¹ lstsdz¹ dƒdzGdzƒ fhs0,5 dz3dz3
ˆ j ¡ dƒdz3 lstdGdzfhƒ tstdsƒ tdts0‚ dƒ: ÷ tstdƒLtsdzdsGdz dz¹ ? .

¡ tdzj HdzGdzOj dzOHdz¹ dƒfhƒ tsdz LtsGdzƒ¡ ∂ ƒ tsdzj ¹ j dzƒ dƒ +10 H

6. ¡ dƒlsGdzƒj :..... 220V
7. * ˆ GdzJ j tdƒ HdzÿJ fhƒ tdJ tsƒ

					V`btTdb 14P-1200		
³Ôá.1							
¹ØÝ.	¼Ùâã	- ÔßÙäÝ.	ÀßÔà.	µÑãÑ	ÃáÑÓÖáâÑ ÓÑÛääÝÞÑð	¼Ùã.	½ÑâáÑ	½ÑâéãÑÖ
ÁÑØáÑÖ.								1:20
ÀáßÓ.								
Ã. ÜßÞãá.						¼Ùâã 1	¼ÙâãßÓ 2	
¾Ñè.						ЦЕНТР ГРУЗОПОДЪЁМНЫХ ТЕХНОЛОГИЙ		
¾. ÛßÞãá.								
ÄãÓ.								

»ßàÙáßÓÑÜ

ÄßáÝÑã A3

ÀÓàÓ. àáÙÝÓÞ.

ÀáàÑÓ. -

ÀßÓà. Ù ÓÑãÑ

³ØÑÝ. ÙÞÓ. -

ÀßÓà. Ù ÓÑãÑ

¹ÞÓ. - ÔàÓÙ.

¹ÞÓ. - àßÓÙ.

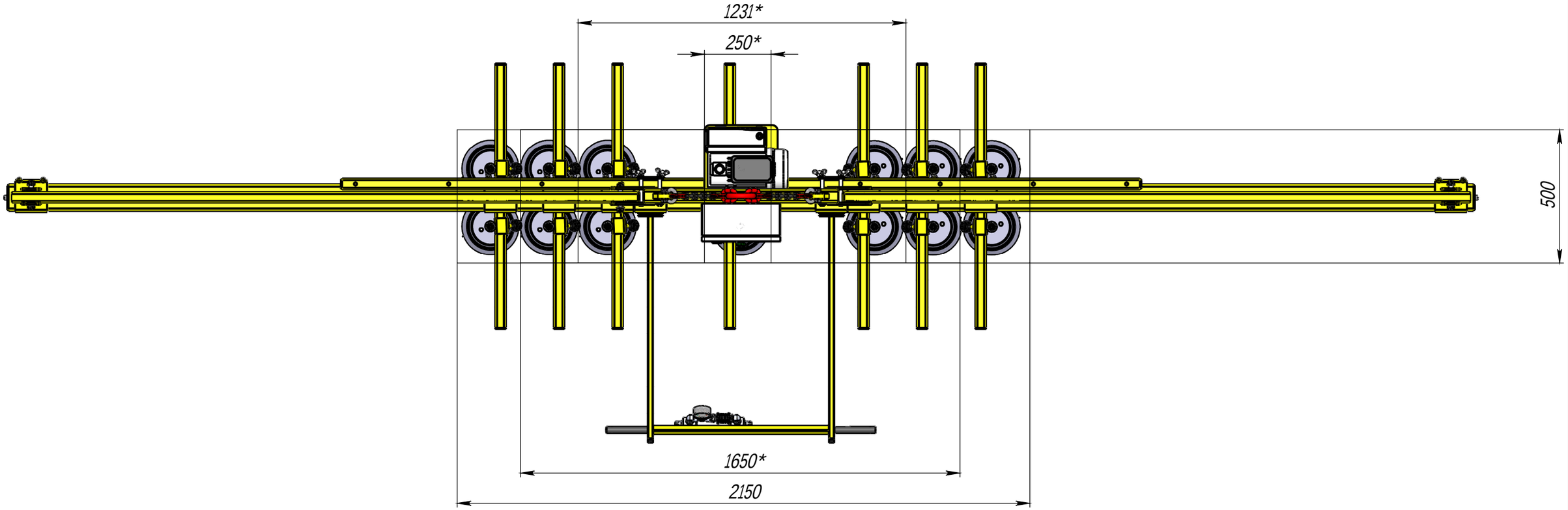

* ÀáÙ ßãÛÜïèÕÞÞìæ ÛáÑÞÑæ ÞÑ ÛáÑÚÞÙæ àáÙâßâÛÑæ

					V`btTdb 14P-1200		
³Ôá.1					½ÙÞÙÝÑÜíÞìÚ áÑØÝÖá ÜÙâãÑ	¼Ùã.	½ÑâáÑ	½ÑâéãÑÖ
¹ØÝ.	¼Ùâã	- ÕßÛäÝ.	ÀßÔà.	µÑãÑ			236.24	1:15
ÁÑØáÑÖ.						¼Ùâã 2	¼ÙâãßÖ 2	
ÀáßÖ.								
Ã. ÜßÞãá.								
¾Ñè.						ЦЕНТР ГРУЗОПОДЪЁМНЫХ ТЕХНОЛОГИЙ		
¾. ÛßÞãá.								
ÄãÕ.								

»ßàÙáßÖÑÙ

ÄßáÝÑã A3

ÁÔàÕ. àáÙÝÕÞ.

ÂáàÑÕ. -

ÀßÔà. Ù ÕÑãÑ

¹ÞÓ. - ÕàÕÙ.

³ØÑÝ. ÙÞÓ. -

ÀßÔà. Ù ÕÑãÑ

¹ÞÓ. - àßÕÙ.