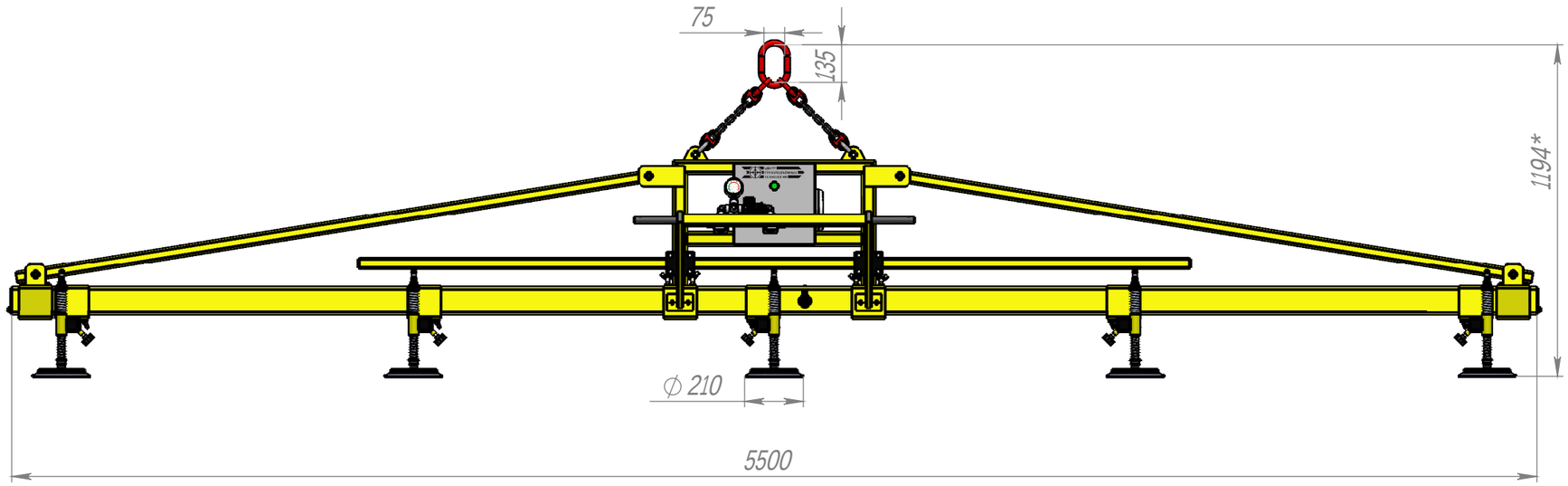


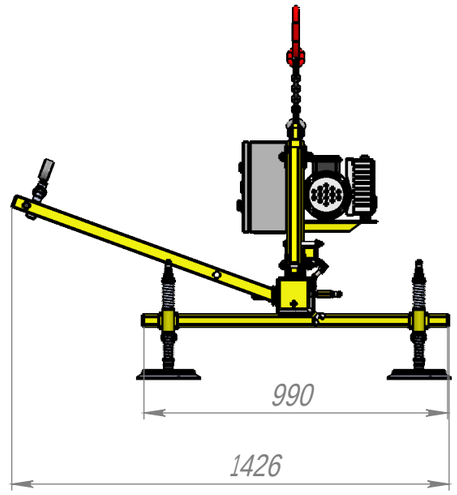


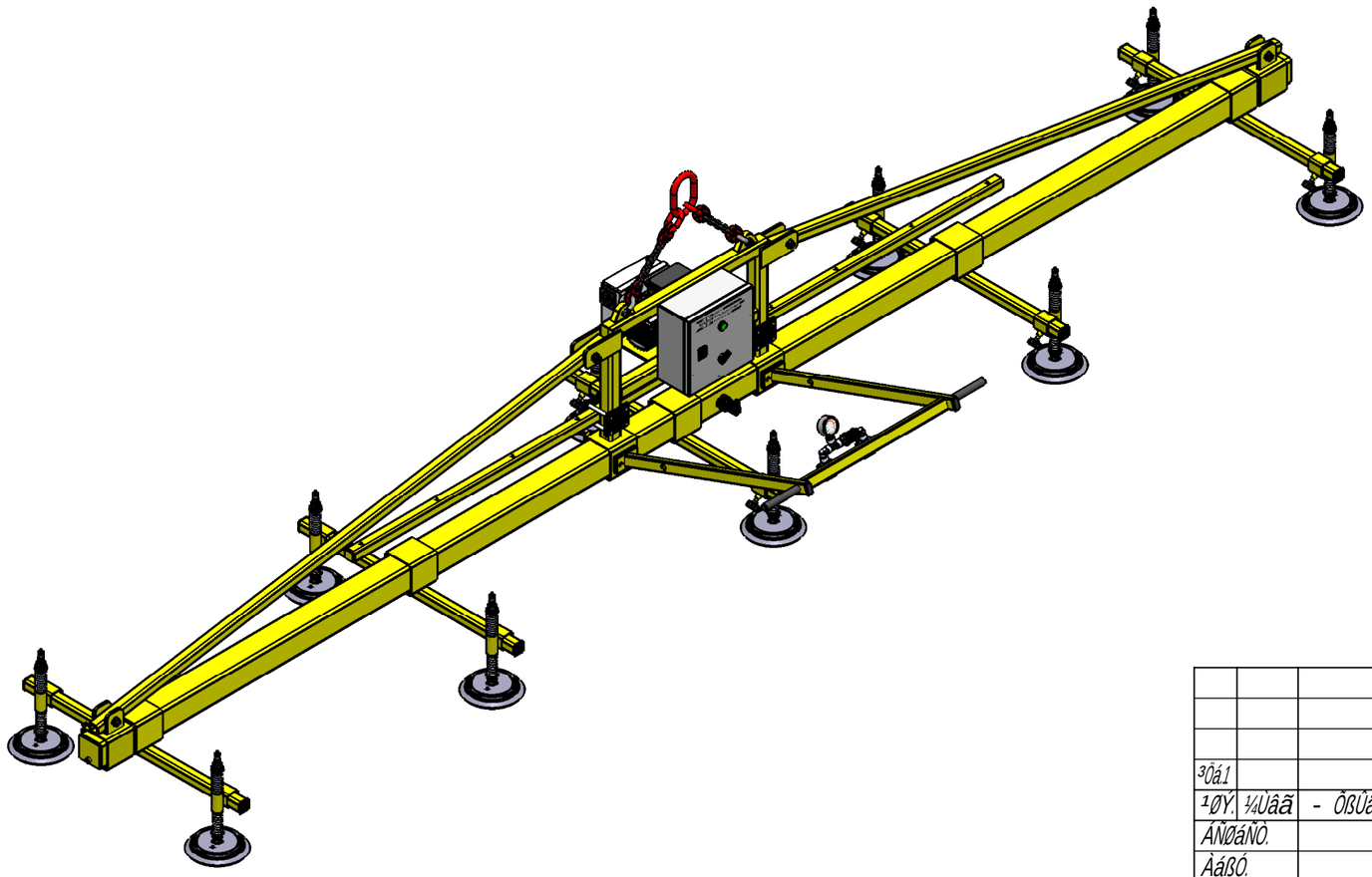

1. ¡ tdzLtsƒtsH¡ j dzdsfhs lsteO j tcfrj , ÇG é é é é é é é é é .....1000
2. ∫ Gfhf0lsteO j tcfrj dz, BtsdzÇj , ÇG é é é é é é é é é .é é .é 225
3. σ teO j tcfh0ƒtsfhsO dz j lsfrj fhƒGfhƒtsdstsdz ƒteHzÇ¬ ¡ qƒw fhj tdsqƒw qƒ¡qƒtdzj lsfrj
HjÇ¬ dzdzO¡qƒj ? fhtstslsO j lsfhsO qƒw σ Ozs¡ j dzdsGts fhts LO
4. ı tsHÇ¬ dz ¡j dzƒj ∂GÇ¬ lzdzO - dzj ¬Ozƒ¡j fhÇtsj .
5. ℓ OLdzO¡j dzƒj :
∫ qƒfhs dzj lsOdzO ∂tsLHz¬ tsdzƒ ƒteHsdzƒ¡qƒ dz ¬ qƒ GdzO HÇ¬ qƒ?
∫ GÇ¬ fhƒdzOdz dz j teOLdzj teH :2000 x 6000 dzdz(ℓ x z, )
∫ qƒdzƒdzOdz dzO lsscdz qƒdzOdzƒfhsO0,5 dzdz
ℓ j ¡ qƒdz lsteOdzƒhƒtsdsqƒteHs∂Çqƒ: GtsteqƒLtsdsOdz dz ?.
ı tej HdzOLdzO¡j dzO HdzW qƒfhƒtsdz Lts∂Ozƒ¡w ∂ ƒtsdzj h j dzƒqƒ +10 H
6. ı qƒlsOdzƒj :..... 220V
7. * ℓ OLdzj teH HdzW fhƒteO tsÇ¬

| | | | | | | | |
|---|---|---|---|---|---|---|---|
| | | | | | V`btTdb 10P-900 | | |
| ³Ôá.1 | | | | | ÃáÑÓÖáâÑ ÓÑÛääÝÞÑð | ¼Ùã. | ½ÑÂâÑ | ½ÑÂéãÑÒ |
| ¹ØÝ. | ¼Ùâã | - ÕßÛäÝ. | ÀßÔà. | µÑãÑ | | | | 1:20 |
| ÁÑØáÑÒ. | | | | | | ¼Ùâã 1 | ¼ÙâãßÓ 2 | |
| ÀáßÓ. | | | | | | | | |
| Ä. ÜßÞãá. | | | | | | | | |
| ¾Ñè. | | | | | ЦЕНТР ГРУЗОПОДЪЁМНЫХ ТЕХНОЛОГИЙ | | | |
| ¾. ÜßÞãá. | | | | | | | | |
| ÄãÓ. | | | | | | | | |

»ßàÙáßÓÑÜ

ÄßáÝÑã A3

AÓàÓ. àáÜÝÓÞ.

ÂàáÑÓ. -

ÀßÓà. Ü ÓÑãÑ

ÀßÓà. Ü ÓÑãÑ

¹ÞÓ. - ÕàÓÜ.

³ØÑÝ. ÜÞÓ. -

¹ÞÓ. - ÕàÓÜ.

¹ÞÓ. - àßÓÜ.

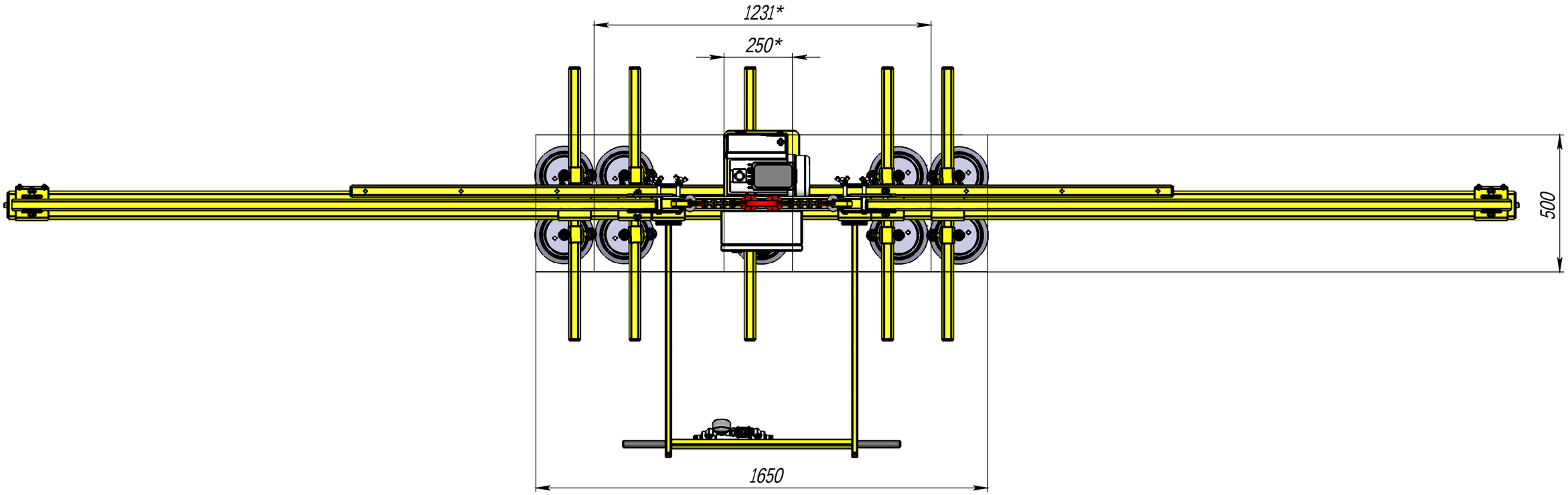


* ÀáÙ ßãÛÜïèÕÞÞìæ ÛáÑÞÑæ ÞÑ ÛáÑÚÞÙæ àáÙâßâÛÑæ

| | | | | | | | |
|---|---|---|---|---|---|---|---|
| | | | | | V`btTdb 10P-1000 | | |
| ³Ôá.1 | | | | | ½ÙÞÙÝÑÜíÞìÚ áÑØÝÖá ÜÙâãÑ | ¼Ùã. | ½ÑââÑ | ½ÑâéãÑÖ |
| ¹ØÝ. | ¼Ùâã | - ÕßÛäÝ. | ÀßÔà. | µÑãÑ | | | 215.92 | 1:15 |
| ÁÑØáÑÖ. | | | | | | ¼Ùâã 2 | ¼ÙâãßÓ 2 | |
| ÀáßÓ. | | | | | | | | |
| Ã. ÜßÞãá. | | | | | | | | |
| ¾Ñè. | | | | | | ЦЕНТР ГРУЗОПОДЪЁМНЫХ ТЕХНОЛОГИЙ | | |
| ¾. ÜßÞãá. | | | | | | | | |
| ÄãÓ. | | | | | | | | |

»ßàÙáßÓÑÜ

ÄßáÝÑã A3

¹ÞÓ. - àßÓÜ. | ÀßÔà. Ù ÓÑãÑ | ³ØÑÝ. ÙÞÓ. - | ¹ÞÓ. - ÕàÓÜ. | ÀßÔà. Ù ÓÑãÑ | ÂàáÑÖ. - | ÁÓàÓ. àáÙÝÓÞ.